polini motori®
trasforma il meglio in massimo

THOR 130

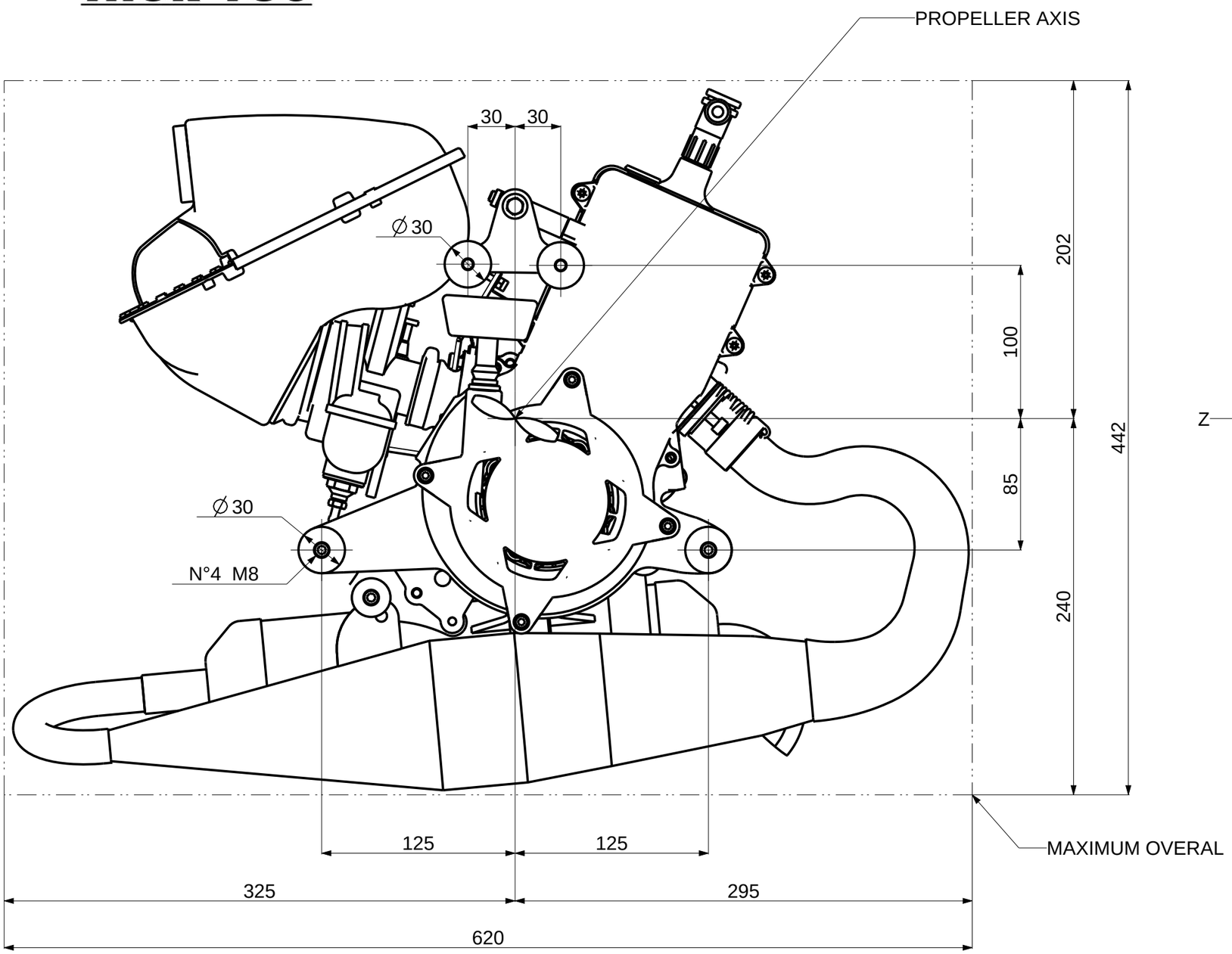

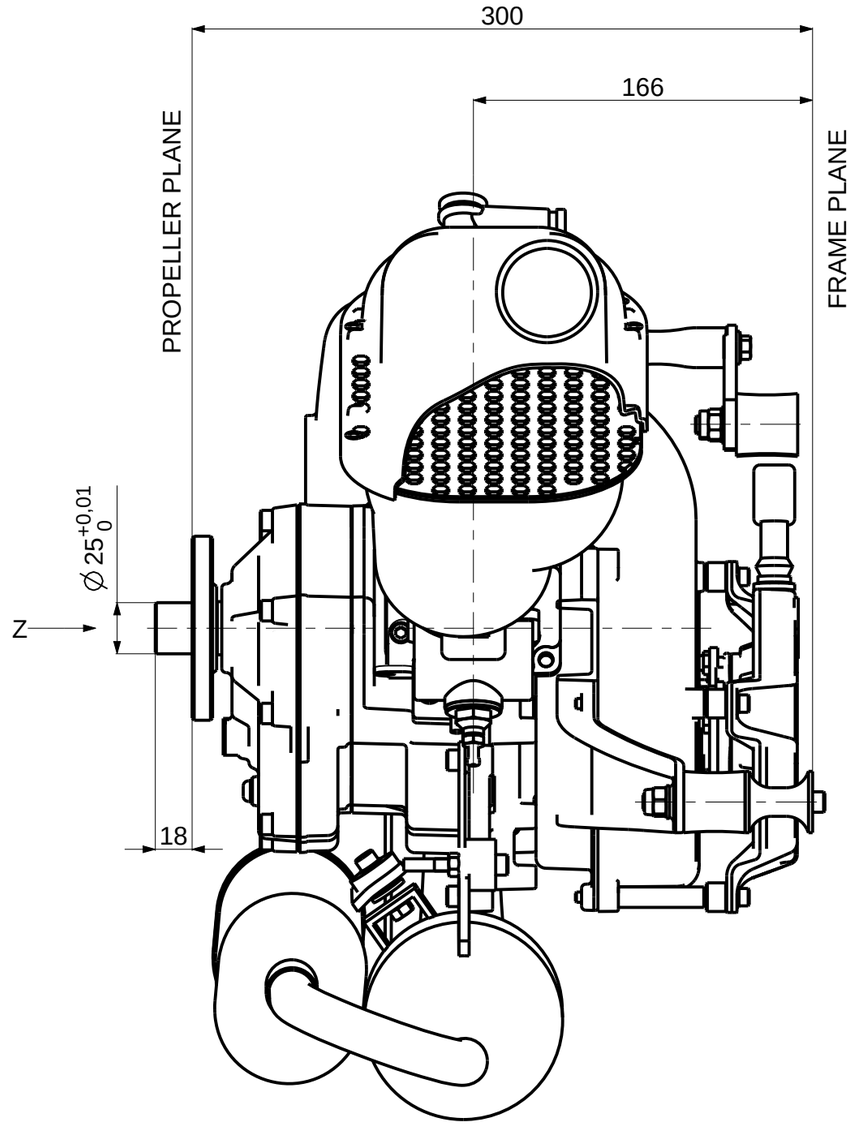

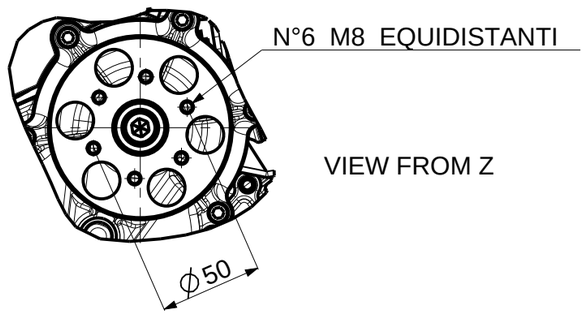

VIEW FROM Z

928-000-002